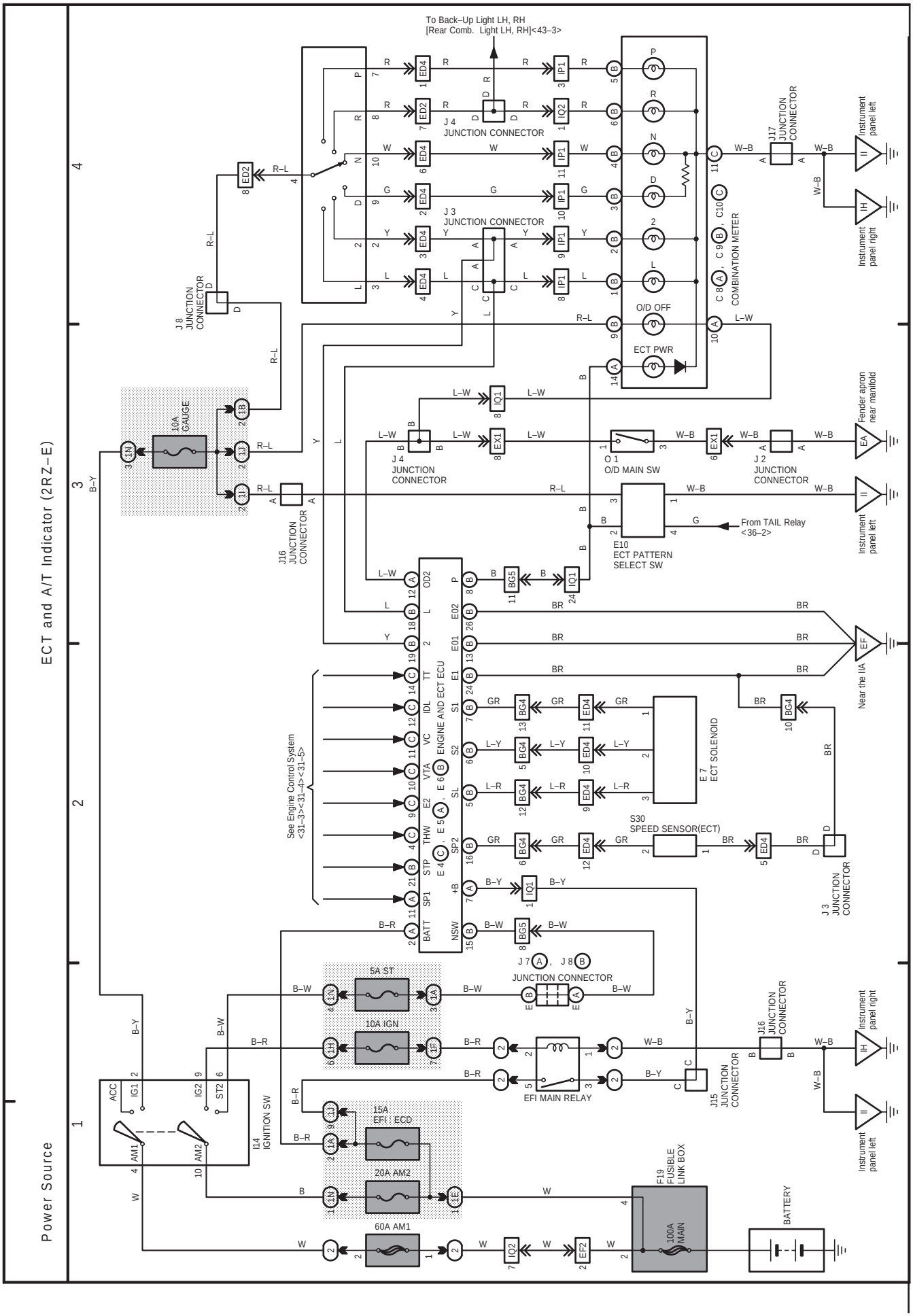

42 HIACE (RHD)

一般HIACE (EWD365F)